LED Multi Konverter JOLLY

730041

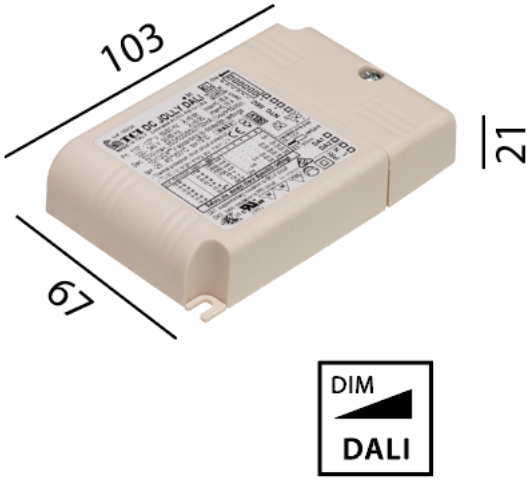

Schutzart	IP 20
Primärseitig	200-240V AC 50/60Hz
Sekundärseitig	350...700mA 10...24V DC 9...32W
Umgebungstemp	-25 – 50°C
Messpunkt tc	75°C
Dimmbar	DALI
Abmessungen	103 × 67 × 21mm

Licht & Concept AG
Bahnhofstrasse 111b
CH-9240 Uzwil

Tel 071 955 03 10
Fax 071 955 03 11

info@lichtconcept.ch
www.lichtconcept.ch

Anschlussdiagramm

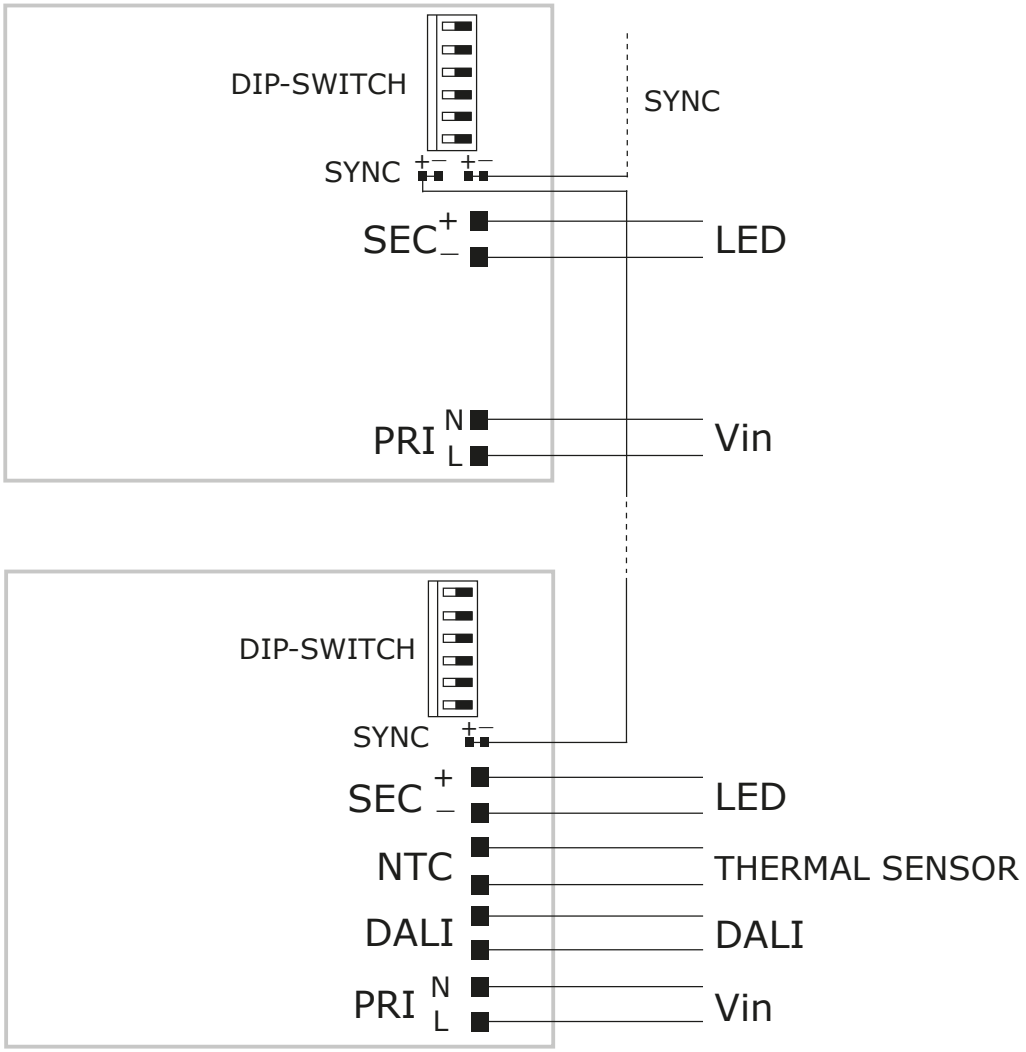

Licht & Concept AG
Bahnhofstrasse 111b
CH-9240 Uzwil

Tel 071 955 03 10
Fax 071 955 03 11

info@lichtconcept.ch
www.lichtconcept.ch